María Teresa Reta Ayala

RFC: REAT5607224D0

Av 2 Sur 1501-C El Carmen, 72530 Puebla, Pue.

TELÉFONO: 222-37-46-57, 222-43-44-15, CORREO ELECTRÓNICO: ideas_promocionales_2001@hotmail.com

PÁGINA WEB: http://grupoideaspromocionales.com

viernes, 26 de abril del 2024

Ficha técnica

Modelo: FM 6024

Nombre: LÁSER

Material: Metal

Medida de producto: 0.9 x 15 cm

Área de impresion : 0.6 x 3 cm

Métodos de impresión:

Descripción: Bolígrafo metálico con luz blanca, señalador láser y tinta negra. (incluye estuche con 3 pilas de repuesto).

Colores: PLATA
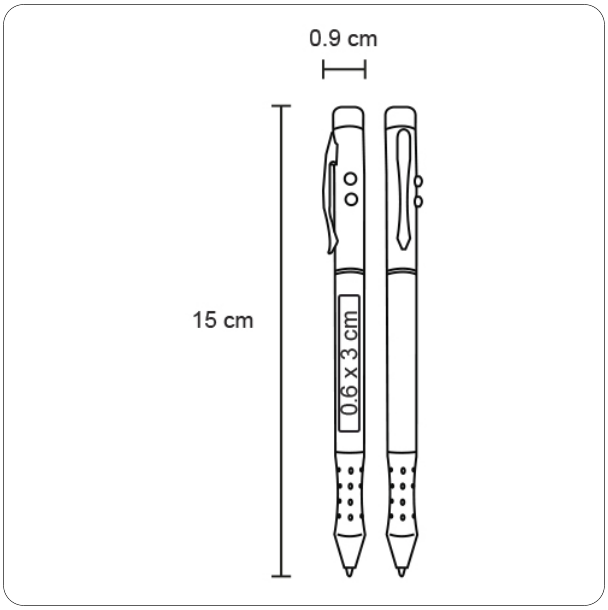
Trazo