María Teresa Reta Ayala

RFC: REAT5607224D0

Av 2 Sur 1501-C El Carmen, 72530 Puebla, Pue.

TELÉFONO: 222-37-46-57, 222-43-44-15, CORREO ELECTRÓNICO: ideas_promocionales_2001@hotmail.com

PÁGINA WEB: http://grupoideaspromocionales.com

sábado, 27 de abril del 2024

Ficha técnica

Modelo: BL 166

Nombre: SUMMIT

Material: Poliéster

Medida de producto: 30.5 x 43 cm

Área de impresion : 10 x18 cm

Métodos de impresión:

Descripción: Mochila funcional con compartimento de seguridad, porta laptop de 17", compartimento secundario con resortes para ropa, malla, cierre interior, 2 bolsas frontales y puerto para carga USB.

Colores: GRIS - NEGRO
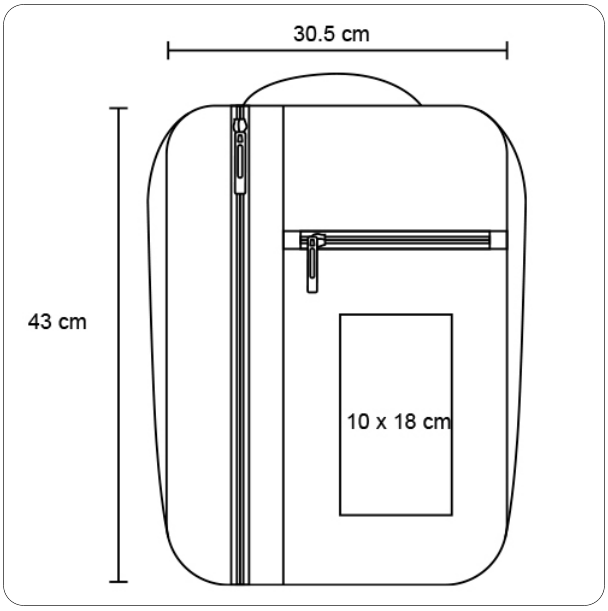
Trazo