María Teresa Reta Ayala

RFC: REAT5607224D0

Av 2 Sur 1501-C El Carmen, 72530 Puebla, Pue.

TELÉFONO: 222-37-46-57, 222-43-44-15, CORREO ELECTRÓNICO: ideas_promocionales_2001@hotmail.com

PÁGINA WEB: http://grupoideaspromocionales.com

jueves, 02 de mayo del 2024

Ficha técnica

Modelo: BP 7113

Nombre: EXPRESS

Material: Plástico

Medida de producto: 0.6 x 13.1 cm

Área de impresion : 0.5 x 4 cm

Métodos de impresión:

Descripción: Bolígrafo de plástico con mecanismo retráctil, con apariencia metálica, clip metálico y goma touch screen.

Colores: AZUL - BLANCO - MORADO - NARANJA - NEGRO - PLATA - ROJO - VERDE
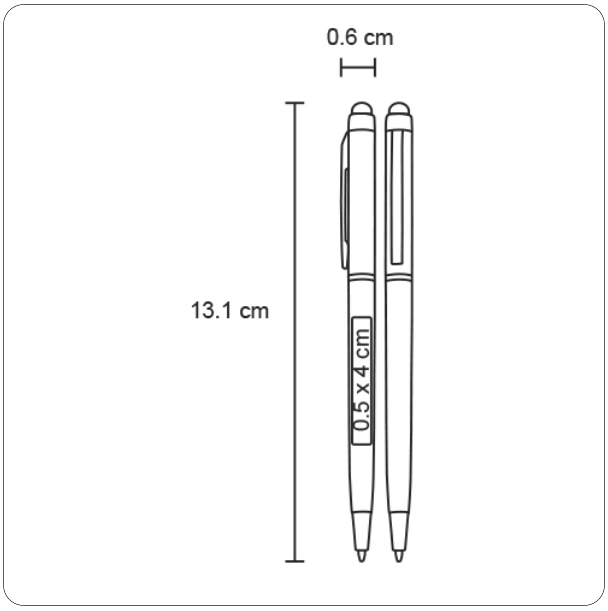
Trazo