María Teresa Reta Ayala

RFC: REAT5607224D0

Av 2 Sur 1501-C El Carmen, 72530 Puebla, Pue.

TELÉFONO: 222-37-46-57, 222-43-44-15, CORREO ELECTRÓNICO: ideas_promocionales_2001@hotmail.com

PÁGINA WEB: http://grupoideaspromocionales.com

viernes, 03 de mayo del 2024

Ficha técnica

Modelo: CP 014

Nombre: SYDNEY

Material: Poliéster

Medida de producto: 27 x 14 cm

Área de impresion : 10 x 8 cm

Métodos de impresión:

Descripción: Cosmetiquera con cierre y broche.

Colores: AZUL - BEIGE - MORADO - NEGRO - ROJO - ROSA - VERDE
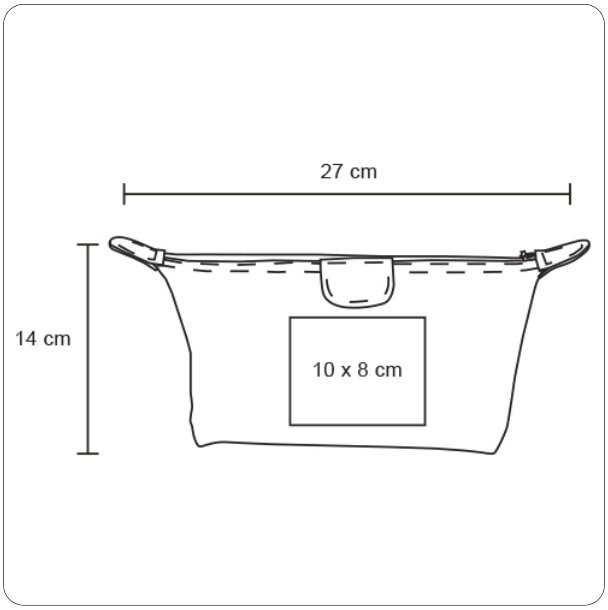
Trazo