María Teresa Reta Ayala

RFC: REAT5607224D0

Av 2 Sur 1501-C El Carmen, 72530 Puebla, Pue.

TELÉFONO: 222-37-46-57, 222-43-44-15, CORREO ELECTRÓNICO: ideas_promocionales_2001@hotmail.com

PÁGINA WEB: http://grupoideaspromocionales.com

martes, 30 de abril del 2024

Ficha técnica

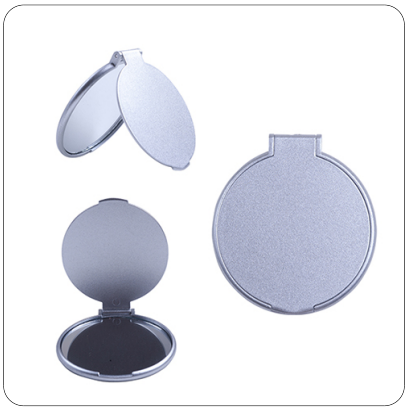

Modelo: CP03

Nombre: VICKY

Material: Plástico

Medida de producto: 6 x 6 cm

Área de impresion : 4 x 3 cm

Métodos de impresión:

Descripción: Espejo de plástico con apariencia metálica.

Colores: PLATA
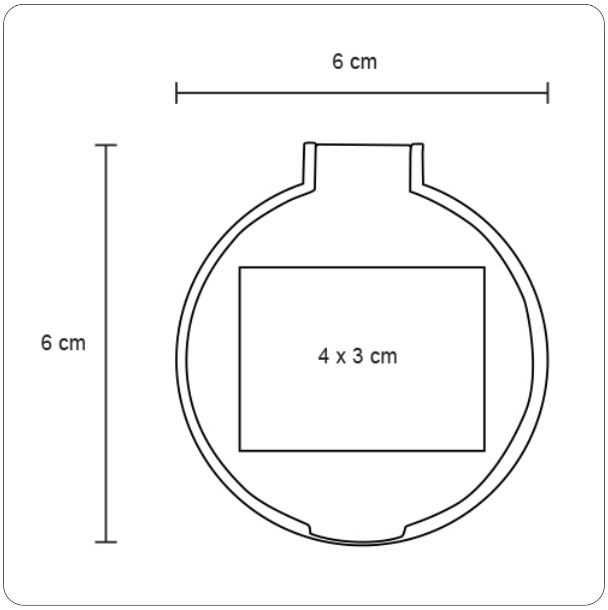
Trazo