María Teresa Reta Ayala

RFC: REAT5607224D0

Av 2 Sur 1501-C El Carmen, 72530 Puebla, Pue.

TELÉFONO: 222-37-46-57, 222-43-44-15, CORREO ELECTRÓNICO: ideas_promocionales_2001@hotmail.com

PÁGINA WEB: http://grupoideaspromocionales.com

domingo, 05 de mayo del 2024

Ficha técnica

Modelo: LE 023

Nombre: ZOGO

Material: Cartón

Medida de producto: 15 x 21 cm

Área de impresion : 8 x 10 cm

Capacidad : 40 Hojas.

Métodos de impresión:

Descripción: Set ecológico incluye: block de notas con 40 hojas rayadas, sacapuntas, goma, 2 lápices, pluma y regla de madera.

Colores: CARTON
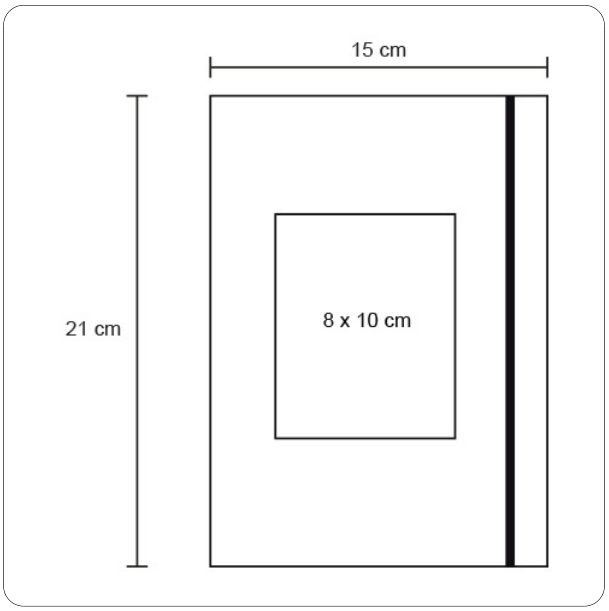
Trazo