# María Teresa Reta Ayala

**RFC: REAT5607224D0**

**Av 2 Sur 1501-C El Carmen, 72530 Puebla, Pue.**

**TELÉFONO: 222-37-46-57, 222-43-44-15, CORREO ELECTRÓNICO: ideas_promocionales_2001@hotmail.com**

**PÁGINA WEB: http://grupoideaspromocionales.com**


**viernes, 19 de abril del 2024**

## Ficha técnica

**Modelo:** O 007

**Nombre:** PHARMA

**Material:** Poliuretano

**Medida de producto:** 9.5 x 15 cm

**Área de impresion :** 6 x 11 cm

**Capacidad :** 80 Hojas.

**Métodos de impresión:**

**Descripción:** Mini libreta de poliuretano con 80 hojas de raya y banda elástica para sujetar cubierta.

**Colores:** AZUL - NARANJA - ROJO - VERDE
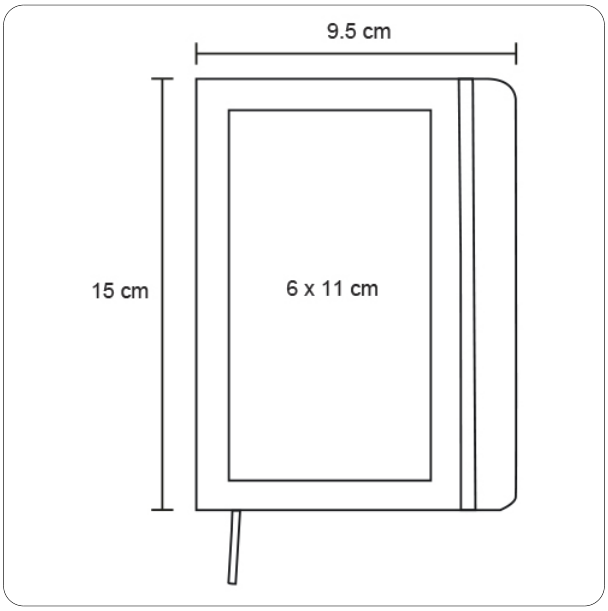
**Trazo**